Pojedyncza Wycieraczka
Single wiper
1 pc / szt

WUSPxxx

KOD PRODUKTU • PRODUCT CODE | TYP • TYPE: Wycieraczki szkieletowe • Frame wiper blades

WUSP475 (475 mm) • WUSP500 (500mm) • WUSP525 (525mm) • WUSP550 (550mm)
WUSP575 (575mm) • WUSP600 (600mm) • WUSP650 (650mm) • WUSP700 (700mm)

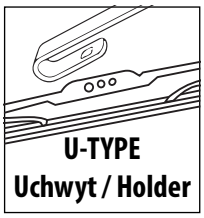

https://oximo.pl/en/videos/wusp/

PL Ramię wycieraczki • **EN** Wiper arm • **DE** Wischerarm **CZ** Rameno stěrače • **SK** Rameno stierača • **SE** Torkararm **HU** Ablaktörlő kar • **FR** Bras d'essuie-glace • **IT** Braccio del tergicristallo • **ES** Brazo del limpiaparabrisas • **NL** Ruitenwisserarm • **RO** Brațul ștergător

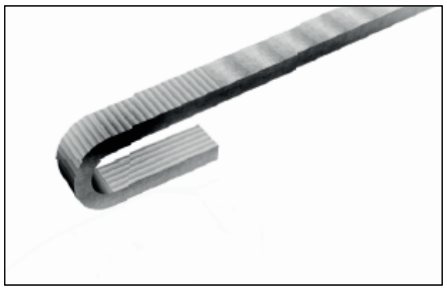

PL Uchwyt wycieraczek • **EN** Wiper handle • **DE** Wischerhalter • **CZ** Držák stěračů • **SK** Držiak stieračov • **SE** Torkarhållare **HU** Ablaktörlő tartó • **FR** Support d'essuie-glace • **IT** Porta tergicristallo • **ES** Porta limpiaparabrisas • **NL** Ruitenwisser houder **RO** Suport ștergător





PL INSTRUKCJA MONTAŻU • **EN** INSTALLATION INSTRUCTIONS • **DE** INSTALLATIONSANLEITUNG • **CZ** NÁVOD K INSTALACI • **SK** NÁVOD NA INŠTALÁCIU • **SE** INSTALLATIONSINSTRUKTIONER
HU TELEPÍTÉSI ÚTMUTATÓ • **FR** INSTRUCTIONS D'INSTALLATION • **IT** ISTRUZIONI PER L'INSTALLAZIONE • **ES** INSTRUCCIONES DE INSTALACIÓN • **NL** INSTALLATIE-INSTRUCTIES • **RO** INSTRUCȚIUNI DE INSTALARE



PL ZDEMONTUJ STARĄ WYCIERACZKĘ
EN REMOVE THE OLD WIPER
1

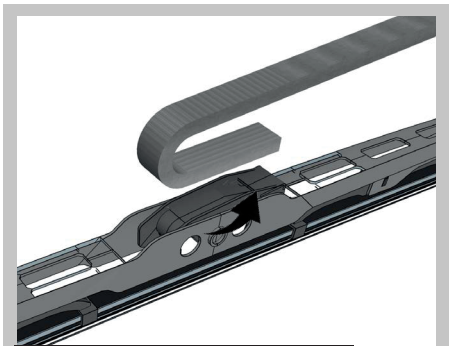

PL OBRÓĆ UCHWYT TYPU-U O 90°
EN ROTATE THE U-HANDLE 90°
2



PL WSUŃ RAMIĘ I ZAMONTUJ NA HAKU
EN SLIDE IN AND MOUNT ON THE HOOK
3

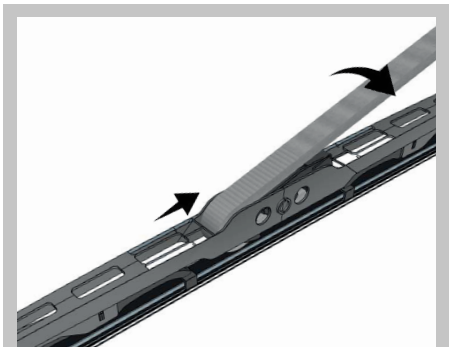

PL DOPCHNIJ DO KOŃCA
EN PUSH TO THE END
4

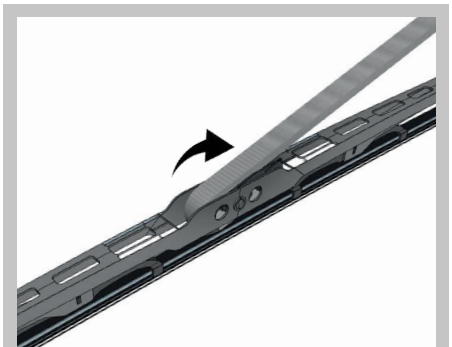

PL OBRÓĆ UCHWYT Z WYCIERACZKĄ
EN TURN THE HANDLE WITH THE WIPER
5



PL DOCIŚNIJ AŻ KLIKNIE
EN PRESS UNTIL IT CLICKS
6

PL PRODUCENT • **EN** PRODUCER
OXIMO Sp. z o.o. Topolowa 1a, 84-207 Łężyce, Poland
E-mail: biuro@oximo.pl, **Tel.:** +48 58 600 6126